BONOMI GROUP

RUBINETTERIE BRESCIANE

FIDO-SFER

9463

Adaptador para medidor de gas y eje (distancia 110-250 mm).

WATER&GAS
MULTIUTILITY ONLY

Especificaciones técnicas

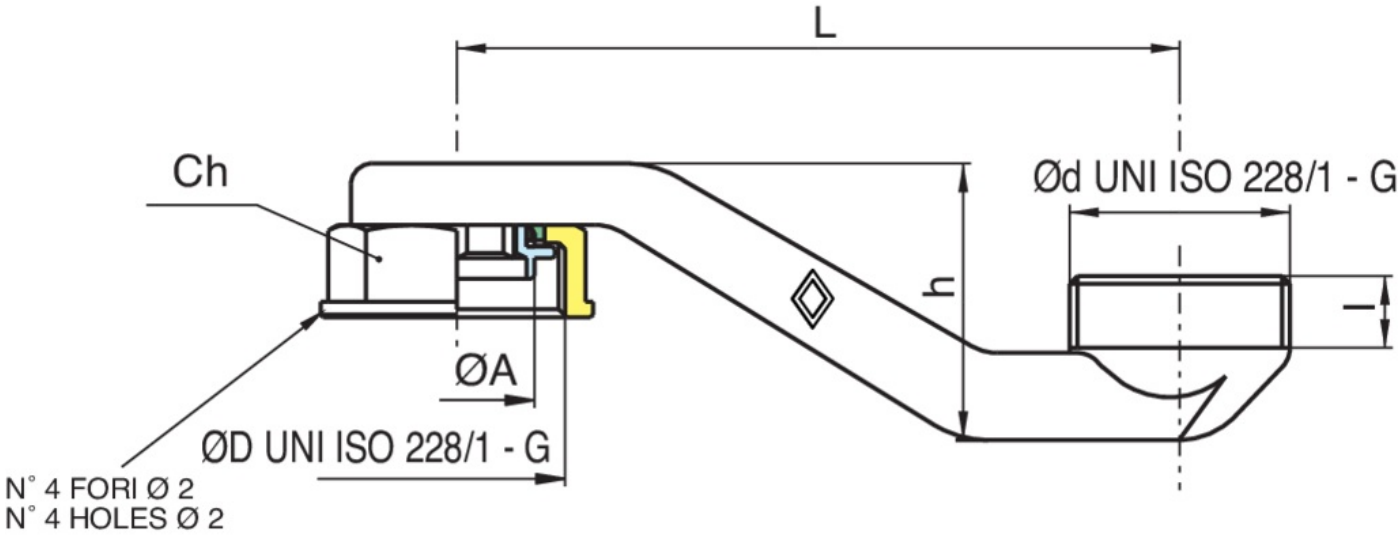

ØD X ØD	BOX	MASTER BOX	CÓDIGO	ØA	CH	I	L	H
1"1/4 x 1"1/4	15	30	9463350000	30,5	46	14	140	54

Aplicaciones

GAS