BONOMI GROUP

RUBINETTERIE BRESCIANE

FIDO-SFER

9F56

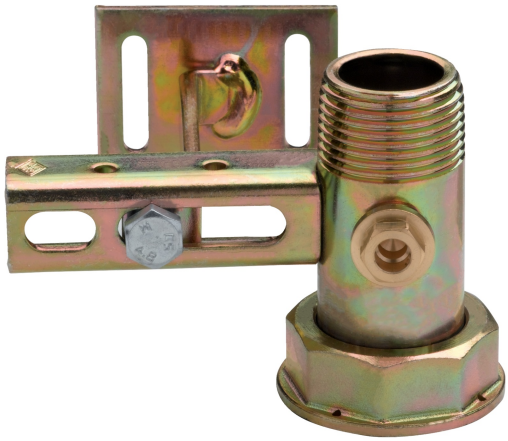

Traversa en hierro, distancia 110 mm con anillo roscado/rosca EN 10226-1 y conexión presión h.85 para juegos d'expansion.

MULTIUTILITY ONLY

Especificaciones técnicas

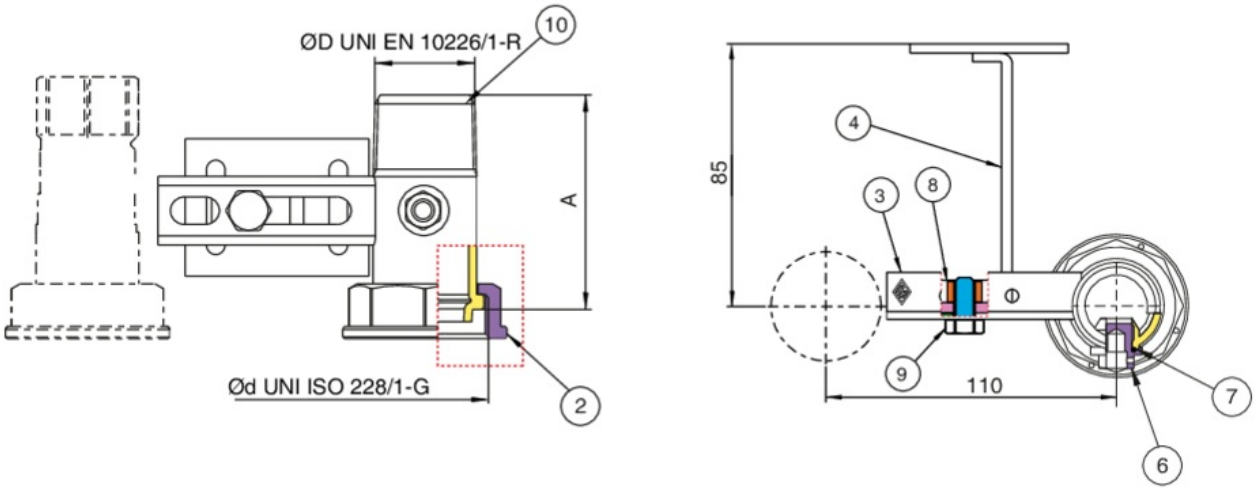

ØD X ØD	DN	BOX	MASTER BOX	CÓDIGO	A
1" x 1"1/4	-	-	25	9F56290000	70,5

Aplicaciones

GAS