FIDO-SFER

9F41

Traversa en acero, distancia 110 mm con anillo roscado en latón y conexión presión/rosca EN 10226-1 y soporte triangular con juegos d'expansion.

MULTIUTILITY ONLY

Especificaciones técnicas

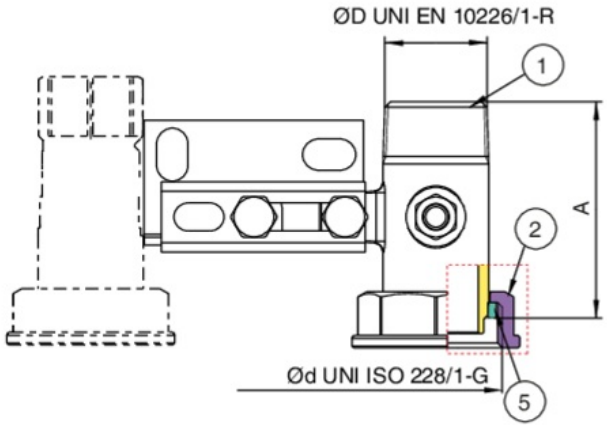

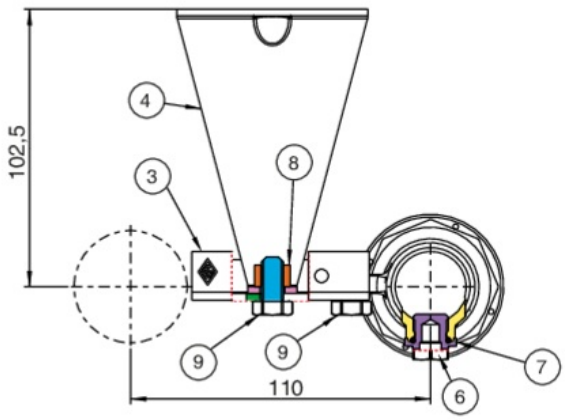

ØD X ØD	DN	BOX	MASTER BOX	CÓDIGO	A
1" x 1"1/4	-	-	25	9F41290000	69,5

Aplicaciones

GAS