BONOMI GROUP

RUBINETTERIE BRESCIANE

BUBBLE-SFER

2047

Kugelhahn für den Eingang des Trinkwasserzählers, voller Durchgang, einerseits Innengewinde, andererseits Teleskopverschraubung, Griff aus Technopolymer, Kugel mit automatischer Hinterspülung.

Technische Spezifikationen

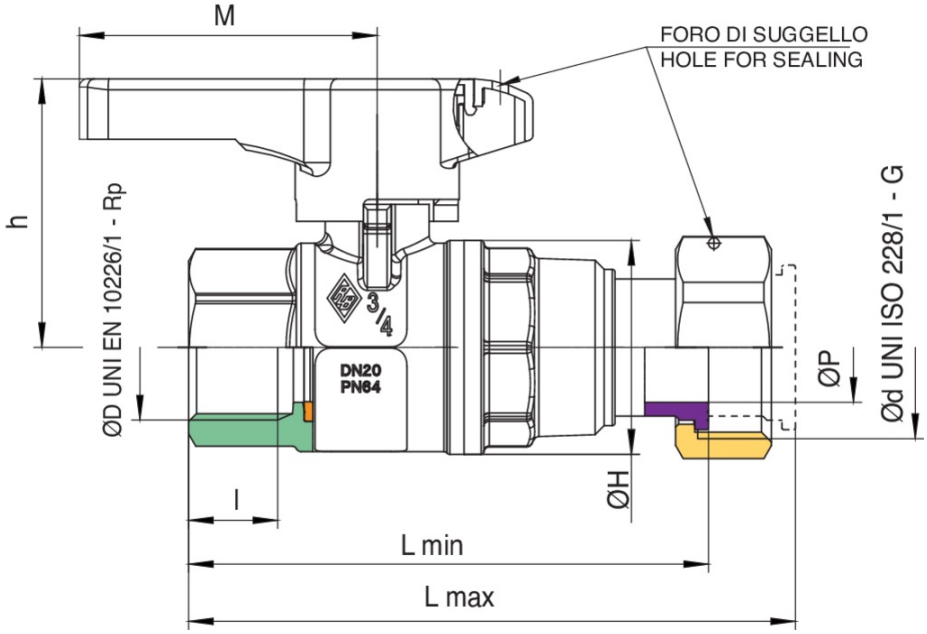

ØD X ØD	DN	BOX	MASTER BOX	CODE	ØP	I	CH	ØH	L MIN	L MAX	H	M	KV	PN	KG
1/2" x 3/4"	-	10	40	2047260000	15	15	27	33	87,5	101	41,5	54,5	16,3	64	0,32
3/4" x 1"	-	10	20	2047580000	20	16,3	32	39	95	111	49	54,5	29,5	64	0,49

Anwendungen

DRINKING WATER

WATER&GAS
MULTIUTILITY ONLY