BONOMI GROUP

RUBINETTERIE BRESCIANE

BUBBLE-SFER

2060

PATENTED

Kugelhahn für Trinkwasser, voller Durchgang, beiderseits Innengewinde, mit Griff aus technopolymer mit verriegelbarem und austauschbarem Schloss, Kugel mit automatischer Hinterspülung.

Technische Spezifikationen

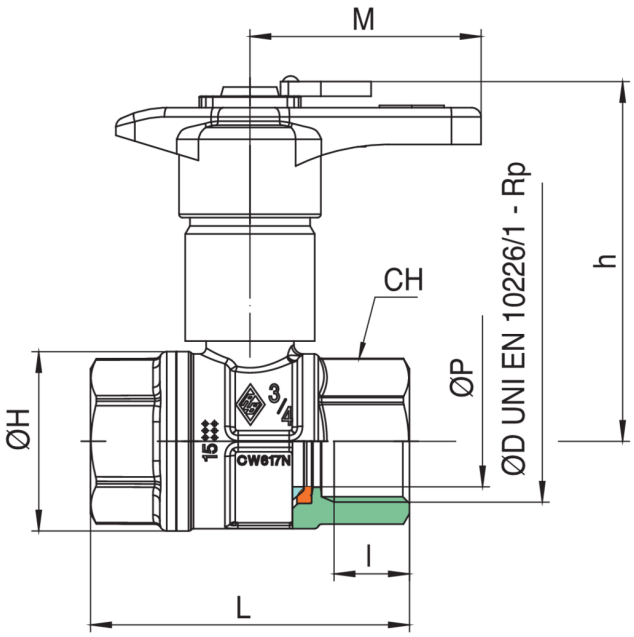

GRÖSSE	DN	BOX	MASTER BOX	CODE	ØP	I	L	ØH	CH	M	H	KV	PN	KG
1/2"	15	5	20	2060040005	15	15	62	33	27	50	69	16,3	64	0,31
3/4"	20	5	20	2060050005	20	16,3	69	39	32	50	78	29,5	64	0,44
1"	25	5	20	2060060005	25	19,1	83	49	38	50	82	43	64	0,64

Anwendungen