ERO-SFER

4964

Auslaufkugelhahn, verchromt, mit Schlauchtülle.

Technische Spezifikationen

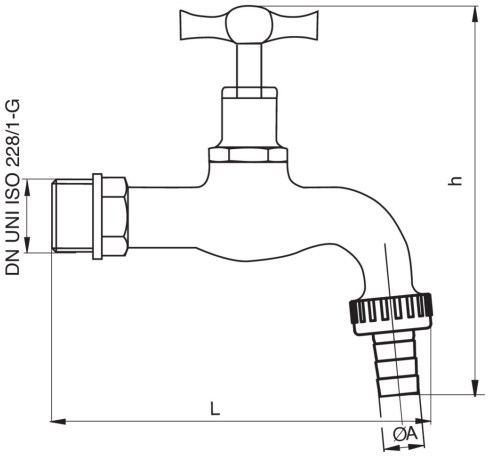

GRÖSSE	DN	BOX	MASTER BOX	CODE	L	H	ØA	KV	PN	KG
1/2"	15	10	40	4964040000	122	133	15,5	3,6	10	0,31
3/4"	20	10	40	4964050000	127	152	20,5	6	10	0,45
1"	25	10	20	4964060000	165	165	26,5	11	10	0,67

Anwendungen