BONOMI GROUP

RUBINETTERIE BRESCIANE

EXPO-SFER

6623GHIO

Gewindemutter.

Technische Spezifikationen

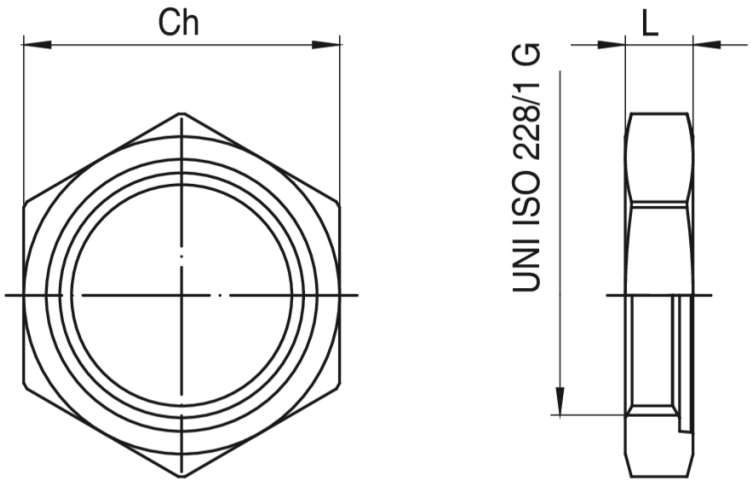

GRÖSSE	DN	BOX	MASTER BOX	CODE	CH	L	KG
3/4"	8	200	400	662305GHI0	35	7,5	0,03
1"	15	200	400	662306GHI0	39	7,5	0,03
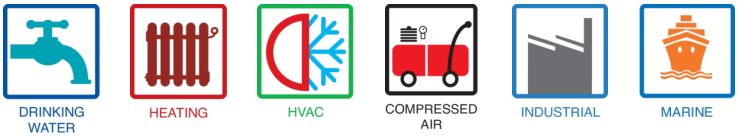
Anwendungen