BONOMI GROUP

RUBINETTERIE BRESCIANE

UNI-SFER

4561

KFE-Kugelhahn, vernickelt, Außengewinde, mit Aluminium Hebel, Kappe und Kette.

Technische Spezifikationen

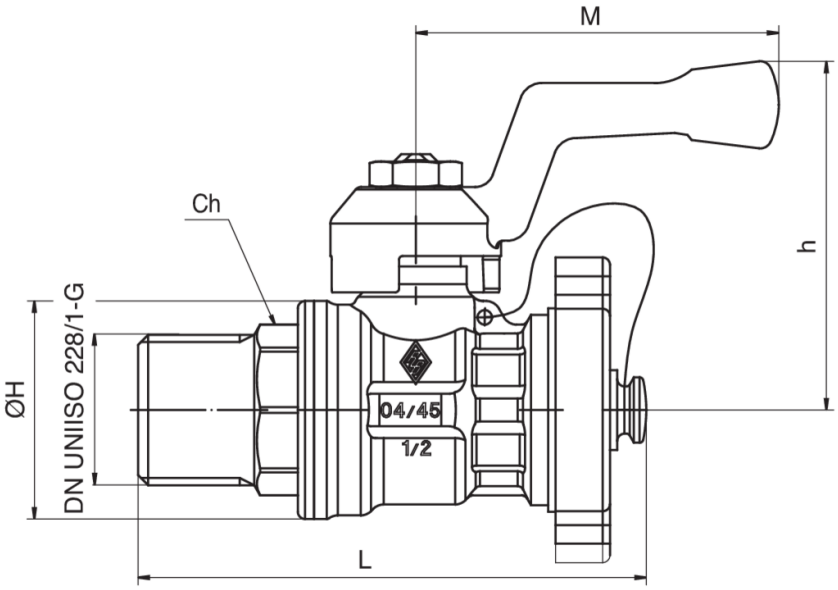

GRÖSSE	DN	BOX	MASTER BOX	CODE	ØH	CH	M	L	H	KV	PN	KG
1/2"	15	20	80	4561040000	30	22	50	70	48	16,3	30	0,19

Temperature range: -20°C +160°C.
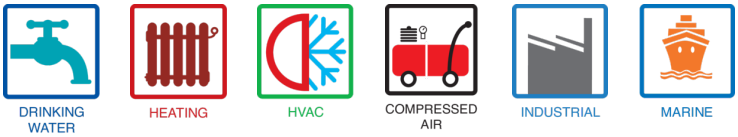
Anwendungen