BONOMI GROUP

RUBINETTERIE BRESCIANE

BUBBLE-SFER QB

2096 QB

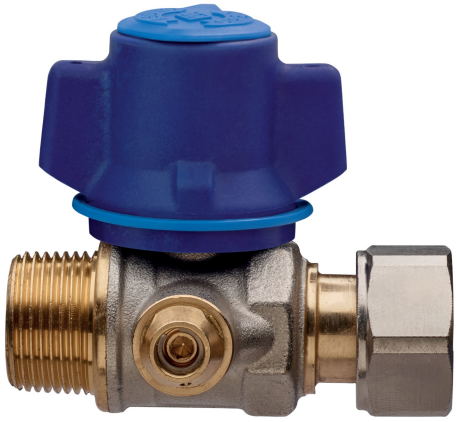

Kugelhahn, Zählereingang, voller Durchgang, AG/Verschraubung Anschlüsse, unidirektional, manipulationssichere Absperrklappe und **Edelstahl-Sicherheitsmutter**, ausgestattet mit einem minimalen Vitalsystem und Kugel mit automatischem Spülsystem.

WATER&GAS MULTIUTILITY ONLY

Technische Spezifikationen

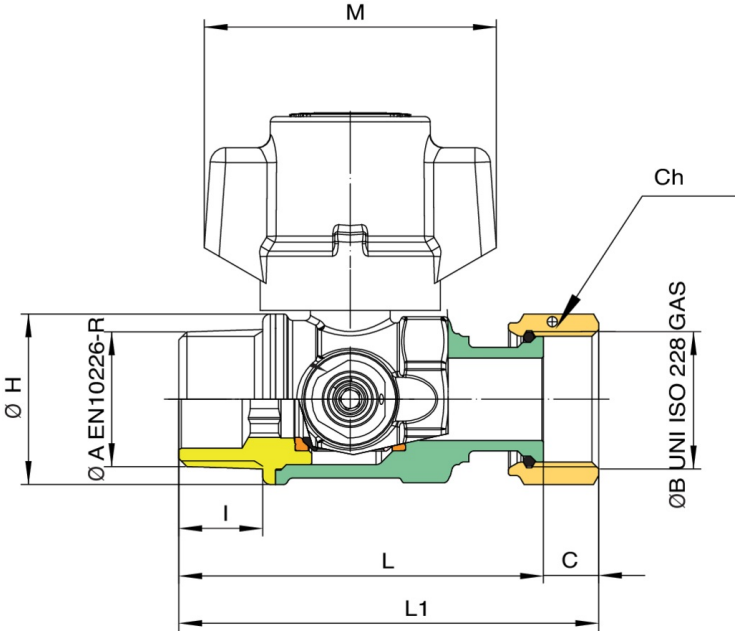

GRÖSSE	DN	BOX	MASTER BOX	CODE	ØP	I	L	ØH	C	M	H	KV	PN	KG	Q (L/GG)*
1/2” x 3/4”	15	10	40	2096260151	15	15	69,5	33	10,5	57	55,5	16,3	64	0,47	150
1/2” x 3/4”	15	10	40	2096260301	15	15	69,5	33	10,5	57	55,5	16,3	64	0,47	300
1/2” x 3/4”	15	10	40	2096260601	15	15	69,5	33	10,5	57	55,5	16,3	64	0,47	600
3/4” x 3/4”	15	10	20	2096270300*	15	16,3	71	33	10,5	57	55,5	16,3	64	0,50	300

* Version with standard nut.
Q=Flow rate classes.

Anwendungen