FIDO-SFER

9563

Gaszähler Adapter mit Anschluss für Druckmessung (Breite 110-250 mm).

MULTIUTILITY ONLY

Technische Spezifikationen

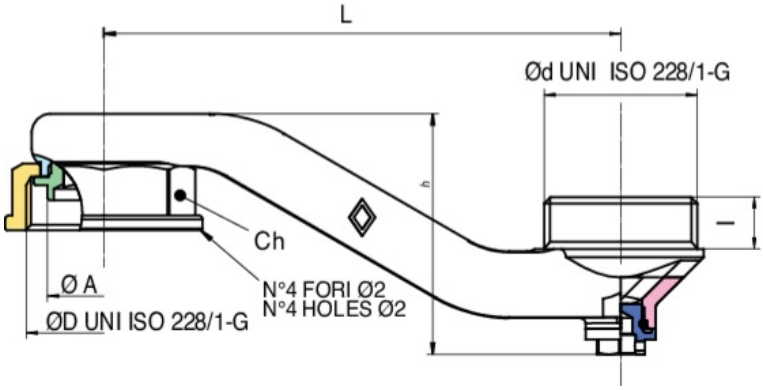

ØD X ØD	DN	BOX	MASTER BOX	CODE	ØA	CH	I	L	H
1"1/4 x 1"1/4	-	15	30	9563350000	30,5	46	14	140	65

Anwendungen

GAS