FIDO-SFER

9463

Gaszähler Adapter (Breite 110-250 mm).

MULTIUTILITY ONLY

Technische Spezifikationen

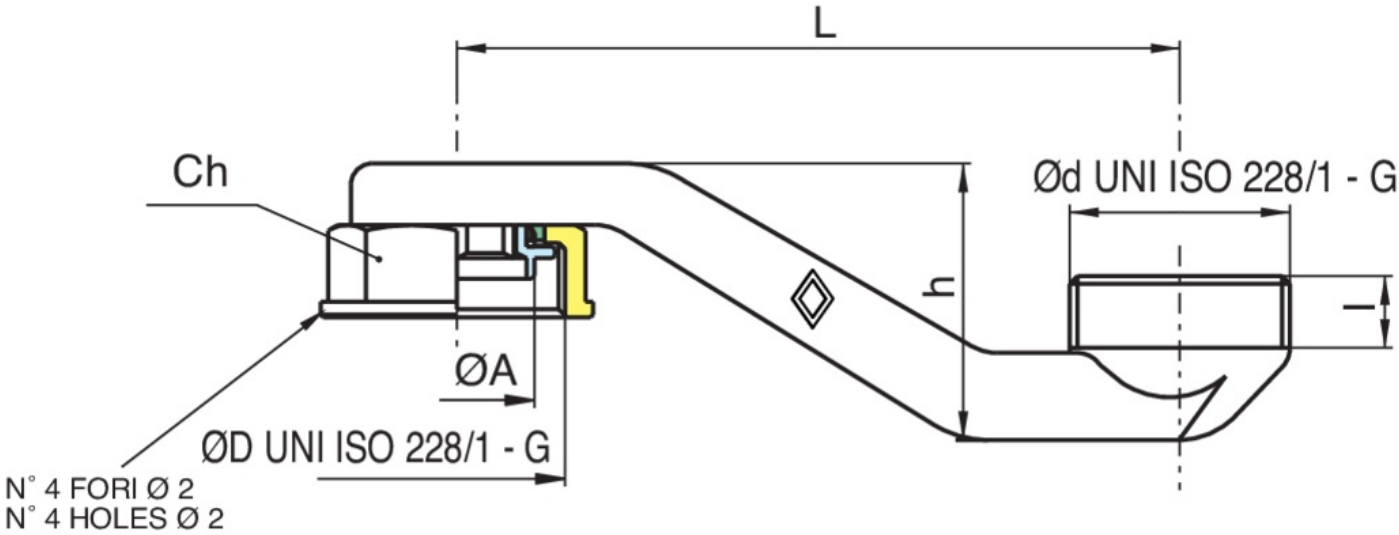

ØD X ØD	BOX	MASTER BOX	CODE	ØA	CH	I	L	H
1"1/4 x 1"1/4	15	30	9463350000	30,5	46	14	140	54

Anwendungen

GAS