FIDO-SFER

9F52

Doppelt Stahlbalken, Achsenabstand 110 mm, mit Gewindeanschluss EN 10226-1 und Anschluss für Druckmessung.

MULTIUTILITY ONLY

Technische Spezifikationen

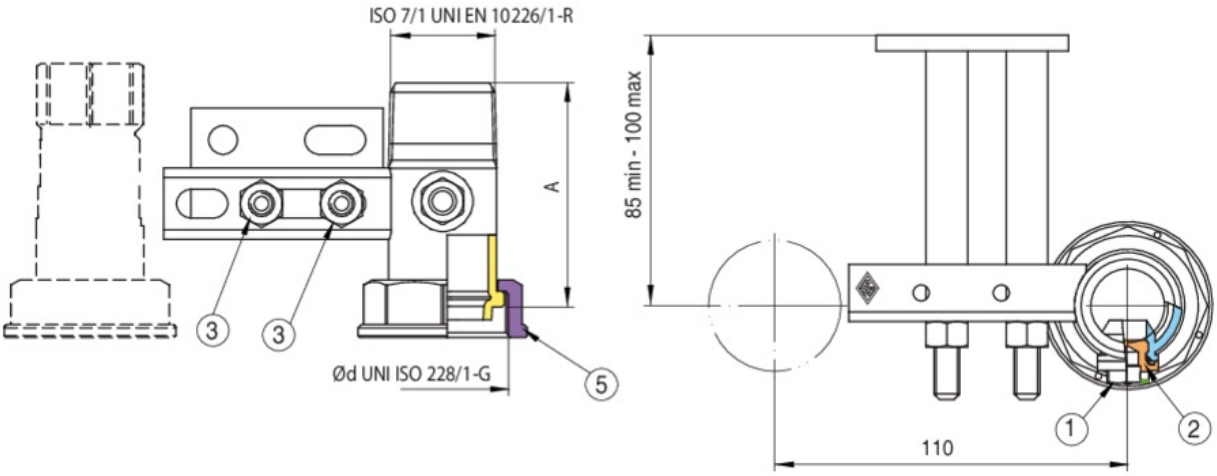

ØD X ØD	DN	BOX	MASTER BOX	CODE	A
1" x 1"1/4	-	-	25	9F52290000	70,5

Anwendungen

GAS