FIDO-SFER

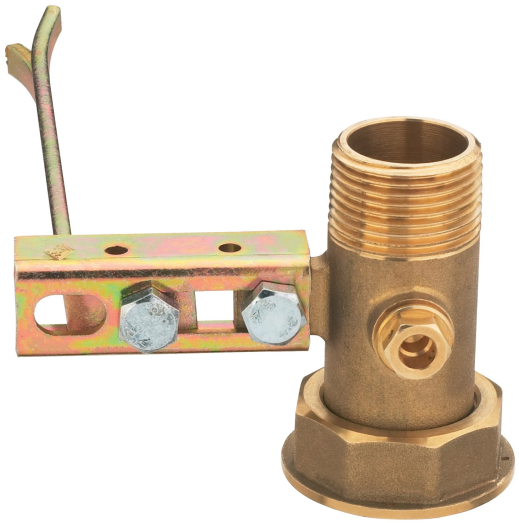

9F44

Stahlbalken, Achsenabstand 110 mm, mit Gewindeanschluss EN 10226-1 und Anschluss für Druckmessung, mit Anbauplatte zum einmauern.

MULTIUTILITY ONLY

Technische Spezifikationen

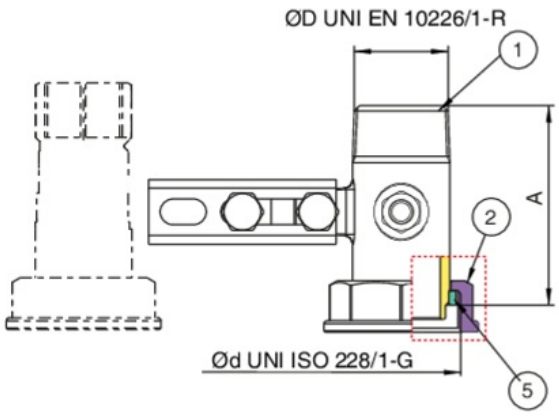

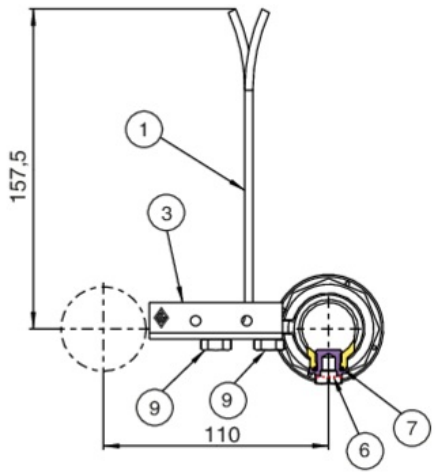

ØD X ØD	DN	BOX	MASTER BOX	CODE	A
1" x 1"1/4	-	-	25	9F44290000	69,5

Anwendungen

GAS