FIDO-SFER

9F41

Stahlbalken, Achsenabstand 110 mm, mit Gewindeanschluss EN 10226-1 und Anschluss für Druckmessung, mit dreieckiger Anbauplatte.

MULTIUTILITY ONLY

Technische Spezifikationen

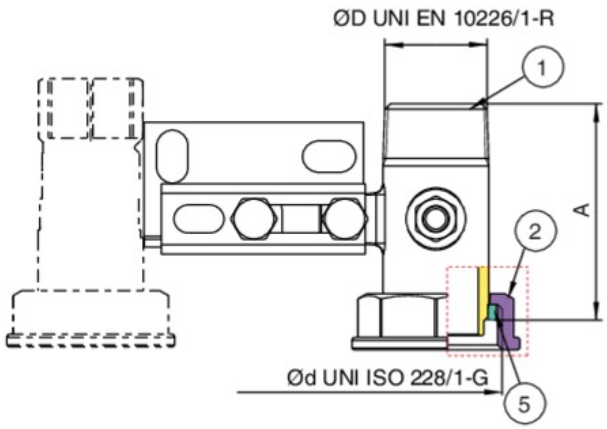

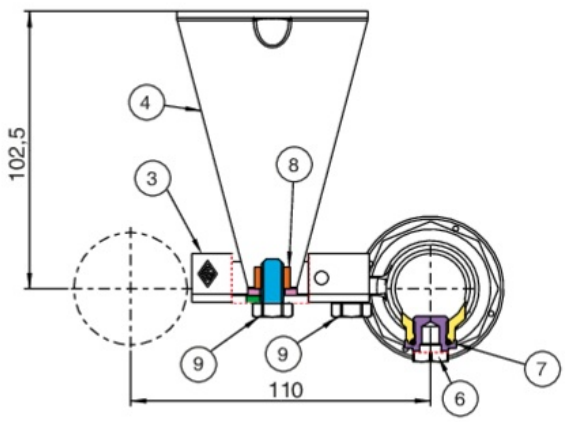

ØD X ØD	DN	BOX	MASTER BOX	CODE	A
1" x 1"1/4	-	-	25	9F41290000	69,5

Anwendungen

GAS