BONOMI GROUP

RUBINETTERIE BRESCIANE

TURBO PRESS

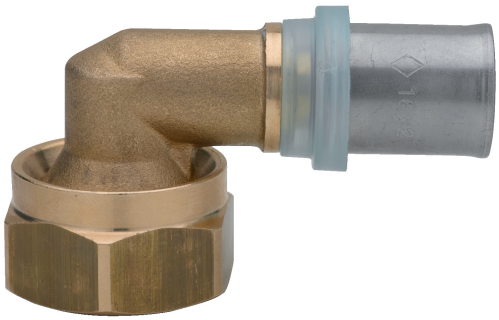

501700

BREVETTATO

Curva 90° femmina 2 pezzi filettata femmina sede piana.

LBP

Specifiche tecniche

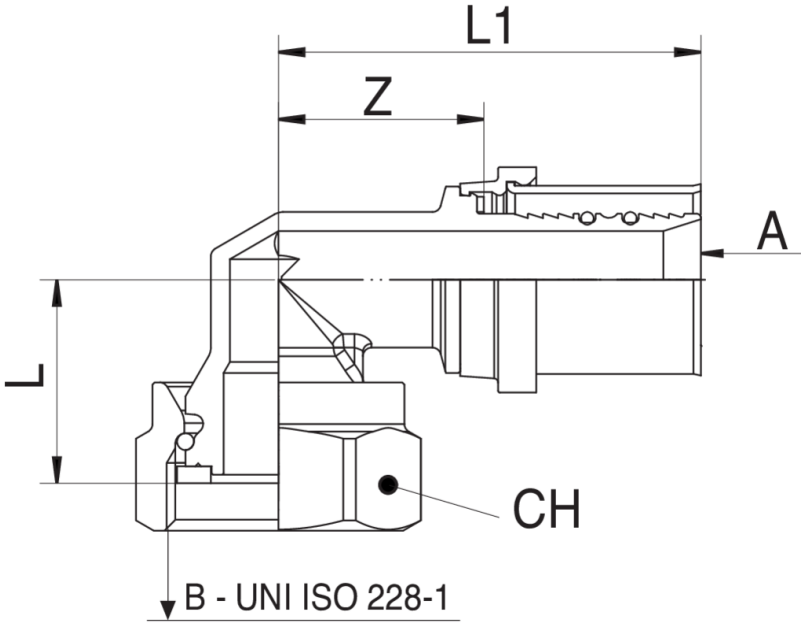

A X B	SP	BAG	BOX	MASTER BOX	CODICE	CH	L	L1	Z
16 x 3/4"	2	5	30	120	5017001605	30	24	37,5	50
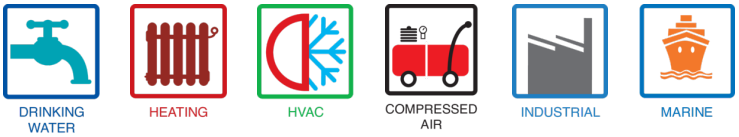
Applicazioni