BONOMI GROUP

RUBINETTERIE BRESCIANE

BUBBLE-SFER

6770

Valvola a sfera per acqua per uscita contatore, a passaggio totale, filettatura femmina/girello, ritegno maggiorato incorporato, farfalla in alluminio, prese pressione e sfera con sistema di risciacquo automatico.

Specifiche tecniche

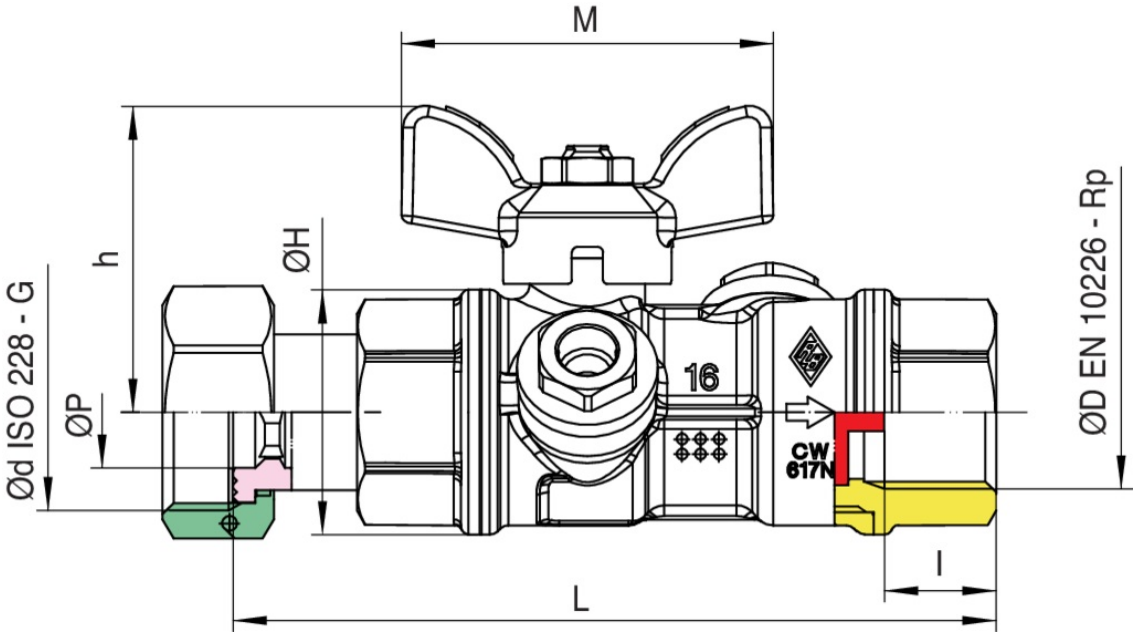

ØD X ØD	BOX	MASTER BOX	CODICE	I	ØP	CH	ØH	L	H	M	KV	PN	KG
1/2" x 3/4"	10	40	6770260000	15	15	27	33	103	41,5	50	9	64	0,43

Applicazioni

DRINKING WATER

MULTIUTILITY ONLY