BONOMI GROUP

RUBINETTERIE BRESCIANE

BUBBLE-SFER

2069

BREVETTATO

Valvola a sfera di entrata contatore acqua a passaggio totale, filettatura femmina/girello, leva in tecnopolimero, serratura di sicurezza e morosità estraibile e sostituibile e sfera con sistema di risciacquo automatico.

WATER&GAS MULTIUTILITY ONLY

Specifiche tecniche

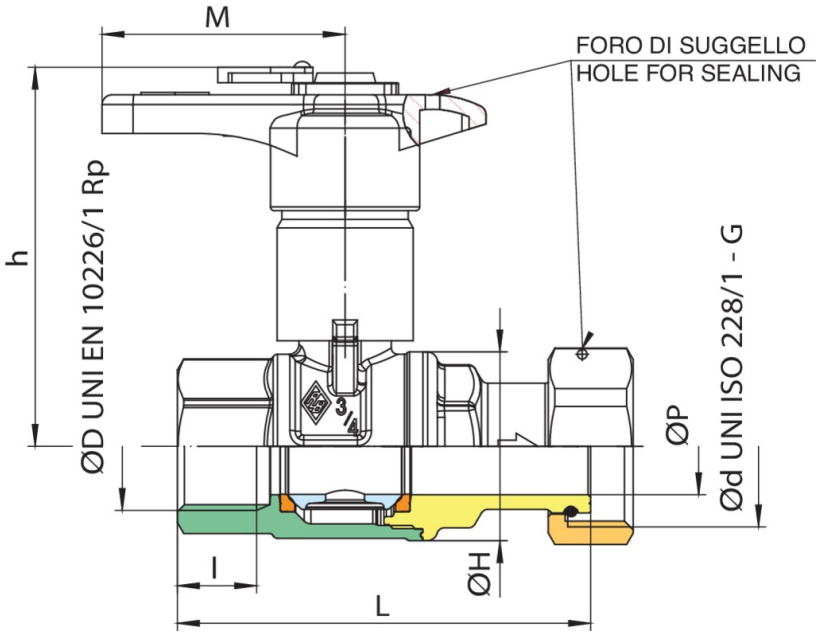

ØD X ØD	BOX	MASTER BOX	CODICE	ØP	I	ØH	L	H	M	KV	PN	KG
1/2" x 3/4"	20	80	2069260020	15	15	33	75	68,5	50	16,3	64	0,37
3/4" x 1"	20	40	2069580020	20	16,3	39	85	78	50	29,5	64	0,53

Applicazioni

DRINKING WATER

MULTIUTILITY ONLY